Mimi用コンプリートセット（100mm：天板厚15～55mm用）Sトラップ

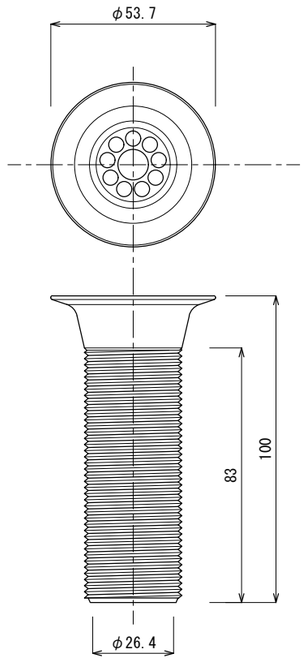

排水栓（排水目皿）100mm　S=1/2

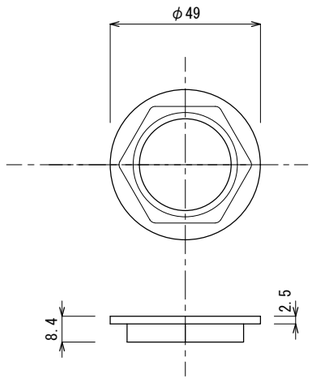

排水口パイプ用ナット（座付きナット）　S=1/2

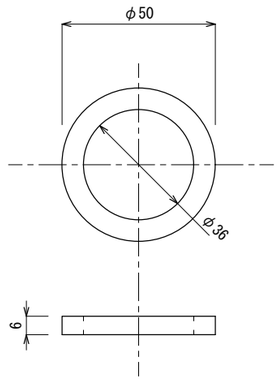

スポンジパッキン　S=1/2

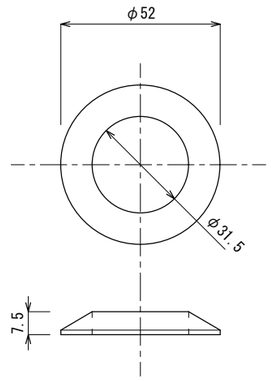

三角パッキン　S=1/2

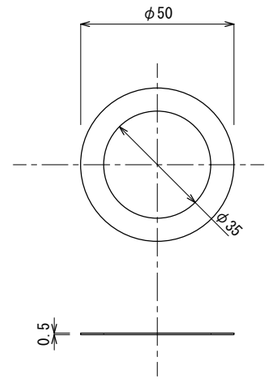

スリップパッキン　S=1/2

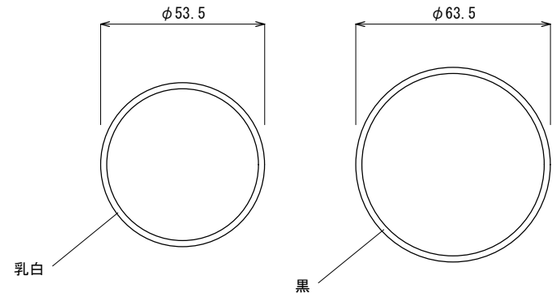

Oリング　乳白・黒　各1　S=1/2

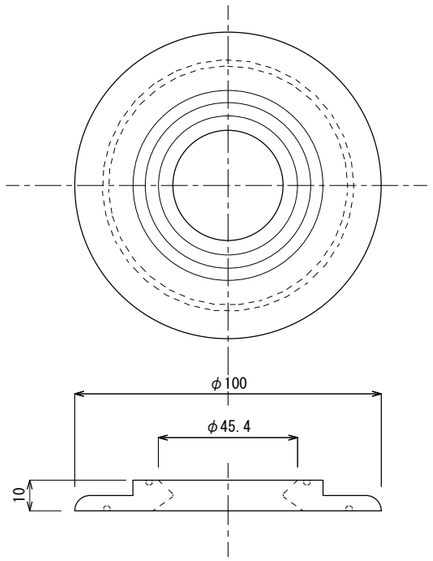

Mimi用マウンティングディスク　S=1/2

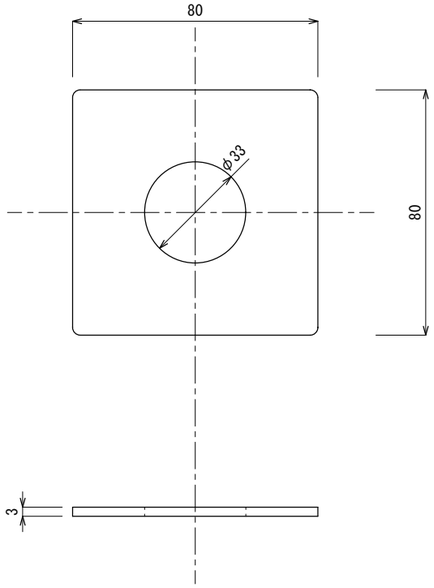

排水口パイプ止め板（バックプレート）　S=1/2

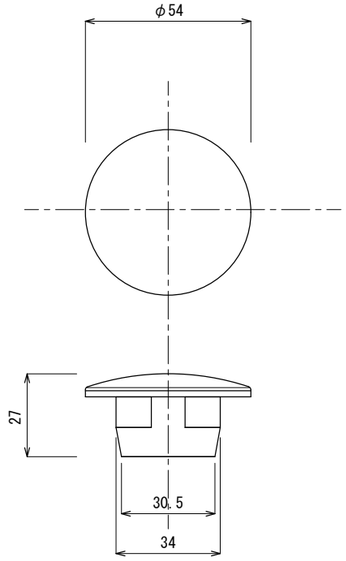

化粧キャップ ラウンド型（クロム）　S=1/2

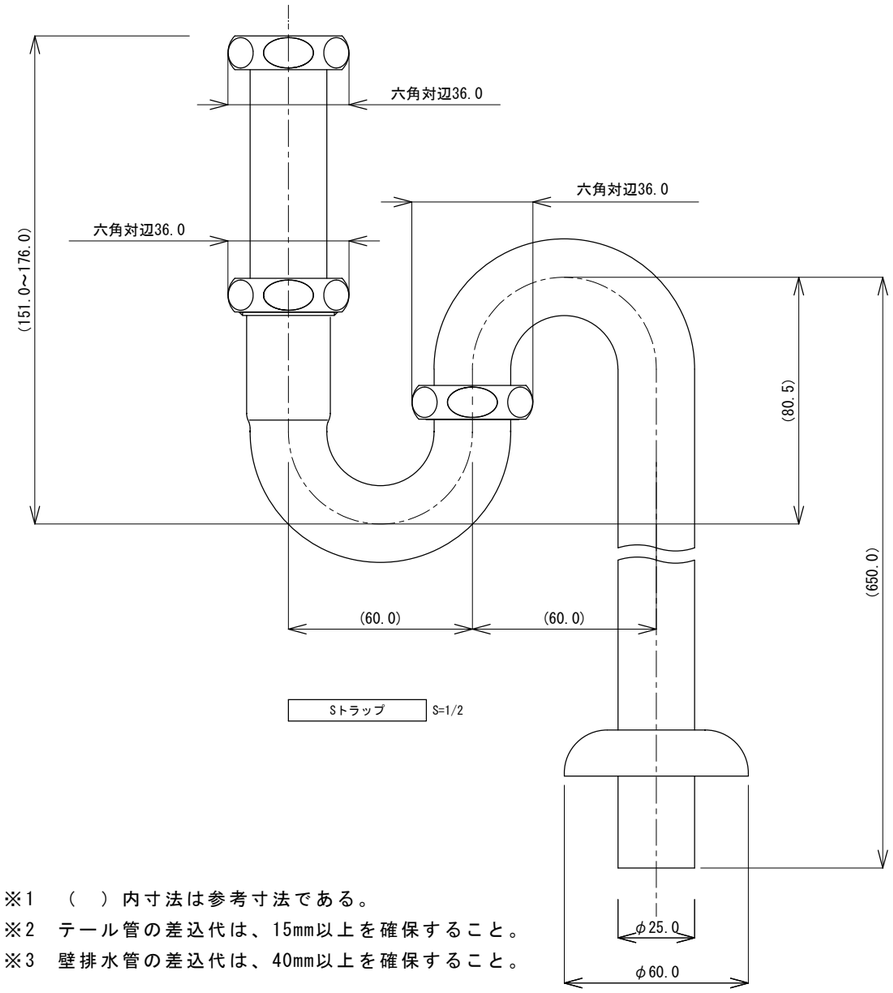

Sトラップ　S=1/2

※1　（　）内寸法は参考寸法である。
※2　テール管の差込代は、15mm以上を確保すること。
※3　壁排水管の差込代は、40mm以上を確保すること。

SLAVIA CRYSTAL
Elegant Crystal Works

MARDAK international inc.

承認	検図	製図
		竹村